J275/600 F
J275/800 F

(I) 1. DIMENSIONI

Vedere la Fig. 1

2. POSA DEL CONTROTELAIO

Predisporre uno scavo delle dimensioni indicate in Fig. 2.
Se si intendono utilizzare le luci di segnalazione integrate nella testata del dissuasore, posare una guaina flessibile di diametro interno 20 mm da usare come passaggio per il relativo cavo di alimentazione (Fig.3, rif. ①).
In seguito inserire nello scavo una adeguata quantità di cemento; al fine di assicurare una buona tenuta delle zanche di fissaggio del controtelaio, è consigliabile utilizzare dei cavallotti in ferro (non forniti), da inserire come indicato in Fig. 3 rif. ②.

Prima di posare il controtelaio, inserire negli inserti filettati gli appositi tappi (Fig. 3, rif. ③) per evitare che essi vengano occlusi dal cemento

Curare adeguatamente l'orizzontalità del posizionamento del controtelaio.

3. COLLEGAMENTO DELLA LAMPADA LED

Nel caso in cui sia richiesto il collegamento della lampada led, procedere come indicato di seguito ed illustrato in Fig. 4.
Rimuovere entrambi i connettori presenti sui fili di collegamento della lampada, quindi collegare il filo blu al positivo dell'alimentazione, quello marrone al negativo.
L'alimentazione deve poter fornire 90 mA, mentre la tensione nominale è di 24Vdc.

Al termine dell'operazione, isolare opportunamente entrambi i fili neri e quello rosso, che risulteranno non utilizzati.

4. INSTALLAZIONE

Fissare il dissuasore al proprio controtelaio tramite le 10 viti M12x30 (fornite in dotazione), Fig. 5 rif ①. Successivamente fissare la piastra di copertura tramite le 8 viti M6x10 (fornite in dotazione), Fig. 5 rif. ②

(GB) 1. DIMENSIONS

See Fig. 1

2. FITTING THE COUNTERFRAME

Dig an area according to the dimensions shown in Fig. 2.
If you wish to use signalling lights built into the ballard head, fit a flexible sheathing with an internal diameter of 20 mm to use as a runner for the corresponding power supply cable (Fig.3, ref. ①).
Then fill the dug-out area with a suitable amount of cement. To ensure proper tightness of the counterframe clamps, we recommend you use iron U-bolts (not included), and insert as shown in Fig. 3 ref. ②.

Before fitting the counterframe, screw the provided plugs into the threaded inserts (Fig. 3, ref. ③) to avoid clogging them with the cement

Ensure that the counterframe is perfectly horizontal.

3. CONNECTION TO THE LED LAMP

If connection to an LED lamp is required, proceed as described below and shown in Fig. 4.
Remove both connectors located on the lamp connection wires, and then connect the blue wire to the positive pole of the power supply and the brown one to the negative.
The power supply must provide 90 mA, while the nominal voltage is 24Vdc.

Once this is done, properly insulate both black wires and the red one that will remain unused.

4. INSTALLATION

Fix the ballard to its counterframe using the 10 M12x30 screws (included), Fig. 5 ref. ①. Then fix the cover plate using the 8 M6x10 screws (included), Fig. 5 ref. ②

(F) 1. DIMENSIONS

Voir la Fig. 1

2. POSE DU CONTRE-CHÂSSIS

Réaliser un creusement ayant les dimensions indiquées dans la Fig. 2.
Si on a l'intention d'utiliser les feux de signalisation intégrés à la tête de la borne, poser une gaine flexible d'un diamètre interne de 20 mm qui servira à faire passer le câble d'alimentation (Fig.3, réf. ①).
Ensuite, introduire dans le creusement une quantité suffisante de béton ; pour assurer une bonne tenue des agrafes de fixation du contre-châssis, il est conseillé d'utiliser des cavaliers en fer (non fournis), en les insérant d'après la Fig. 3 réf. ②.

Avant de poser le contre-châssis, introduire les bouchons spécifiques (Fig. 3, rif. ③) dans les éléments intercalaires filetés pour éviter qu'ils ne soient obstrués par le béton.

Veiller à placer le contre-châssis dans une position parfaitement horizontale.

3. CONNEXION DE LA LAMPE A LEDs

Sil est nécessaire de connecter la lampe LEDs, procéder tel qu'on l'indique et l'illustre dans la Fig. 4.
Enlever les deux connecteurs présents sur les fils de connexion de la lampe puis connecter le fil bleu au positif de l'alimentation et le fil marron au négatif.
L'alimentation doit pouvoir fournir 90 mA, et la tension nominale est de 24Vcc.

Au terme des opérations, isoler les deux fils noirs et le fil rouge qui ne sont pas utilisés.

4. INSTALLATION

Fixer la borne à son contre-châssis au moyen des 10 vis M12x30 (fournies), Fig. 5 réf ①. Ensuite, fixer la plaque de protection avec les 8 vis M6x10 (fournies), Fig. 5 réf. ②

www.FastGateOpeners.com | (800) 878-7829 | Sales@FastGateOpeners.com

(D) 1. ABMESSUNGEN

Siehe Abb. 1

2. EINBAU DES GEGENRAHMENS

Einen Aushub mit den in Abb. 2 angegebenen Abmessungen vorbereiten.
Wenn die im Kopfteil des Pollers integrierten Leuchtsignale verwendet werden sollen, eine flexible Hülle mit Innendurchmesser 20 mm für den Durchzug des entsprechenden Stromkabels verlegen (Abb. 3, Bez. ①).
Anschließend eine angemessene Menge an Beton in den Aushub einfüllen, um die Festigkeit der Befestigungsklammern des Gegenrahmens zu gewährleisten. Am besten U-Bolzen aus Stahl (nicht im Lieferumfang inbegriffen) verwenden und gemäß den Anweisungen in Abb. 3, Bez. ②, einsetzen.

Vor dem Einsetzen des Gegenrahmens die entsprechenden Abdeckungen (Abb. 3, Bez. ③) in die Gewindeeinsätze einsetzen, um zu vermeiden, dass diese durch den Beton verschlossen werden.

Darauf achten, dass der Gegenrahmen waagerecht eingesetzt wird.

3. ANSCHLUSS DER LED-LEUCHTE

Wenn die LED-Leuchte angeschlossen werden soll, die nachfolgend beschriebenen und in der Abb. 4 dargestellten Schritte ausführen.
Beide Steckverbinder an den Anschlussdrähten der Leuchte abnehmen, den blauen Draht an den Pluspol der Stromversorgung und den braunen an den Minuspol anschließen.
Die Stromversorgung muss 90 mA liefern, die Nennspannung beträgt 24 Vdc.

Anschließend die beiden schwarzen und den roten Draht (die nicht verwendet werden) entsprechend isolieren.

4. MONTAGE

Den Poller mithilfe der 10 Schrauben M12x30 (im Lieferumfang enthalten) am Gegenrahmen befestigen, siehe Abb. 5, Bez. ①.
Anschließend die Abdeckplatte mithilfe der 8 Schrauben M6x10 (im Lieferumfang enthalten) fixieren, siehe Abb. 5, Bez. ②

(E) 1. DIMENSIONES

Véase la Fig. 1

2. COLOCACIÓN DEL CONTRABASTIDOR

Realice una excavación de las dimensiones indicadas en la Fig. 2.
Si se quieren utilizar las luces de señalización en la cabeza del pilón, coloque una vaina flexible de 20 mm de diámetro interno como paso para el cable de alimentación (Fig.3, ref. ①).
Seguidamente introduzca en el hoyo excavado una adecuada cantidad de cemento. Para asegurar una buena sujeción de los anclajes de fijación del contrabastidor se aconseja utilizar pernos en U de hierro (no suministrados), que deberán colocarse como se indica en la Fig. 3 ref. ②.

Antes de colocar el contrabastidor, introduzca en los insertos roscados las correspondientes tapas (Fig. 3, ref. ③) para evitar que el cemento los obture

Comprobar atentamente que el contrabastidor esté perfectamente horizontal.

3. CONEXIÓN DE LA LÁMPARA LED

Si fuera necesario realizar la conexión de la lámpara led, proceda como se indica a continuación (véase la Fig. 4).
Retire los dos conectores de los hilos de conexión de la lámpara, seguidamente conecte el hilo azul al positivo de la alimentación, y el marrón al negativo.
La alimentación ha de poder suministrar 90 mA, mientras que la tensión nominal es de 24Vdc.

Una vez finalizada la operación, aísle adecuadamente ambos hilos negros y el hilo rojo, dado que no se utilizarán.

4. INSTALACIÓN

Fije el pilón a su contrabastidor utilizando los 10 tornillos M12x30 (suministrados), Fig. 5 ref. ①. Seguidamente fije la placa de cobertura utilizando los 8 tornillos M6x10 (suministrados), Fig. 5 ref. ②

(NL) 1. AFMETINGEN

Zie Fig. 1

2. PLAATSEN VAN HET CONTRAFRAME

Graaf een gat met de afmetingen aangegeven in Fig. 2.
Als u de in de kop van de verkeerspaal ingebouwde waarschuwingslampen wilt gebruiken, leg dan voor de bijbehorende voedingskabel een flexibele kabelmantel met een interne diameter van 20 mm aan (Fig. 3, ref. ①).
Stort vervolgens de benodigde hoeveelheid cement in het gat; om ervoor te zorgen dat de funderingsankers van het contraframe goed vast zitten wordt aangeraden ijzeren beugels te gebruiken (niet bijgeleverd), die moeten worden geplaatst zoals aangegeven in Fig. 3 ref. ②.

Zet alvorens het contraframe te plaatsen de speciale doppen in de inzetstukken met schroefdraad (Fig. 3, ref. ③), om te voorkomen dat ze verstopt raken met cement.

Zorg ervoor dat het contraframe goed horizontaal staat.

3. AANSLUITING VAN DE LEDLAMP

Als de ledlamp moet worden aangesloten, handel dan zoals hieronder is aangegeven en geïllustreerd in Fig. 4.
Verwijder beide connectoren aan de aansluitkabels van de lamp, en sluit vervolgens de blauwe draad aan op de positieve pool, en de bruine op de negatieve pool van de voeding.
De voeding moet 90 mA kunnen leveren, terwijl de nominale spanning 24Vdc is.

Na deze handeling moeten beide zwarte draden en de rode draad, die niet worden gebruikt, goed worden geïsoleerd.

4. INSTALLATIE

Bevestig de verkeerspaal op het contraframe met de 10 schroeven M12x30 (bijgeleverd), Fig. 5 ref. ①. Bevestig vervolgens de dekplaat met de 8 schroeven M6x10 (bijgeleverd), Fig. 5 ref. ②

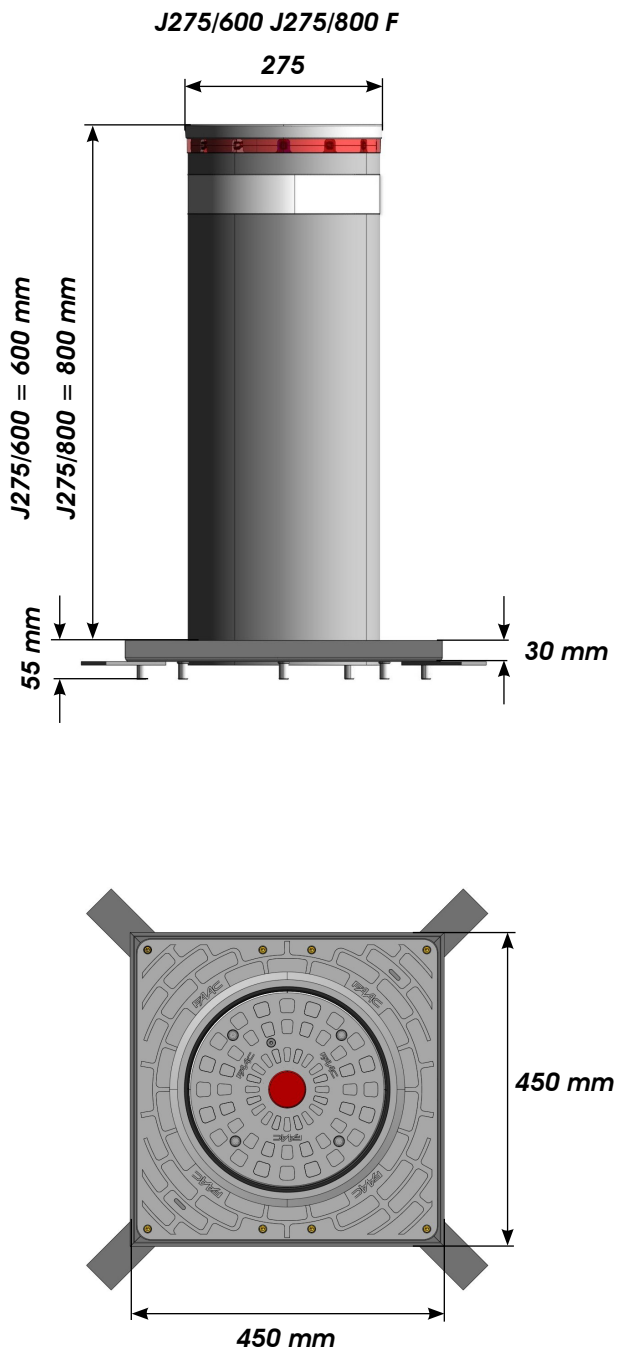

Fig./Abb. 1

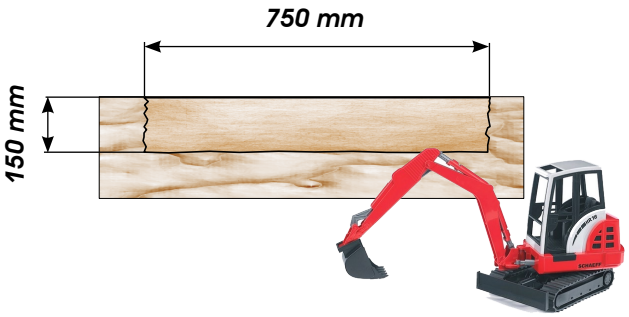

Fig./Abb. 2

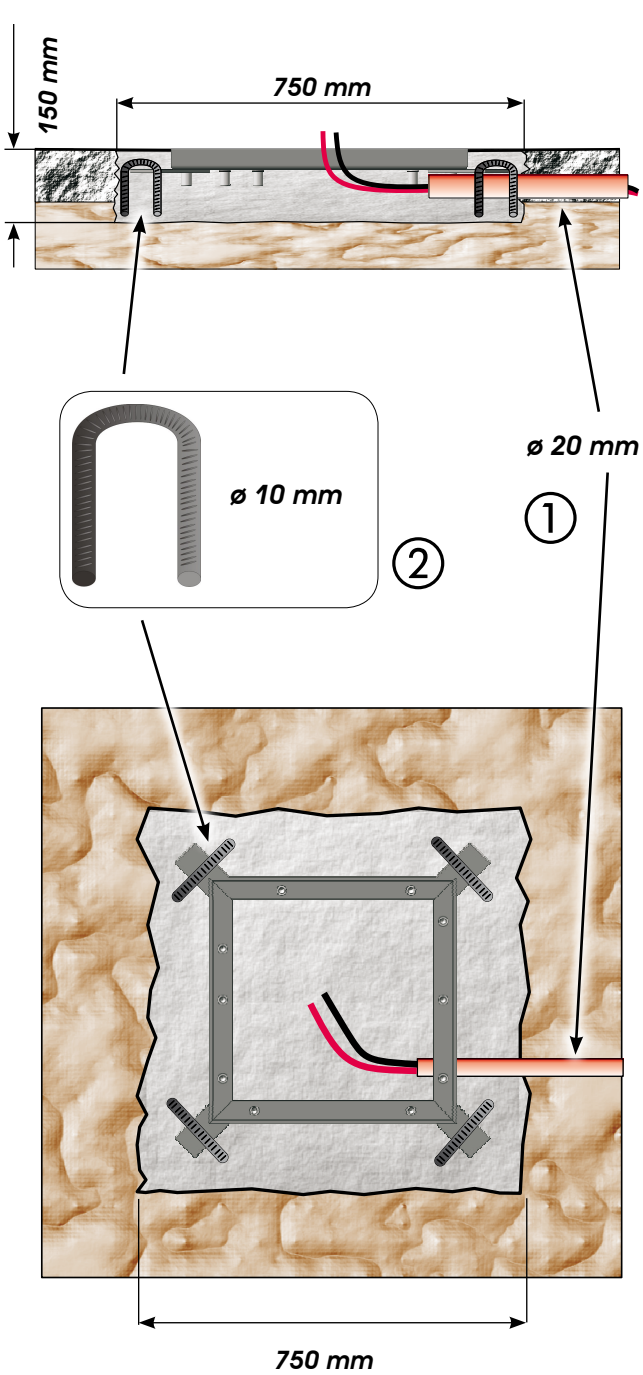

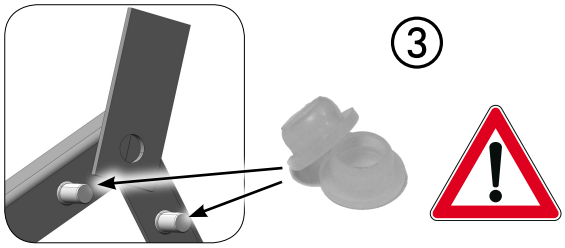

Fig./Abb. 3

www.FastGateOpeners.com | (800) 878-7829 | Sales@FastGateOpeners.com

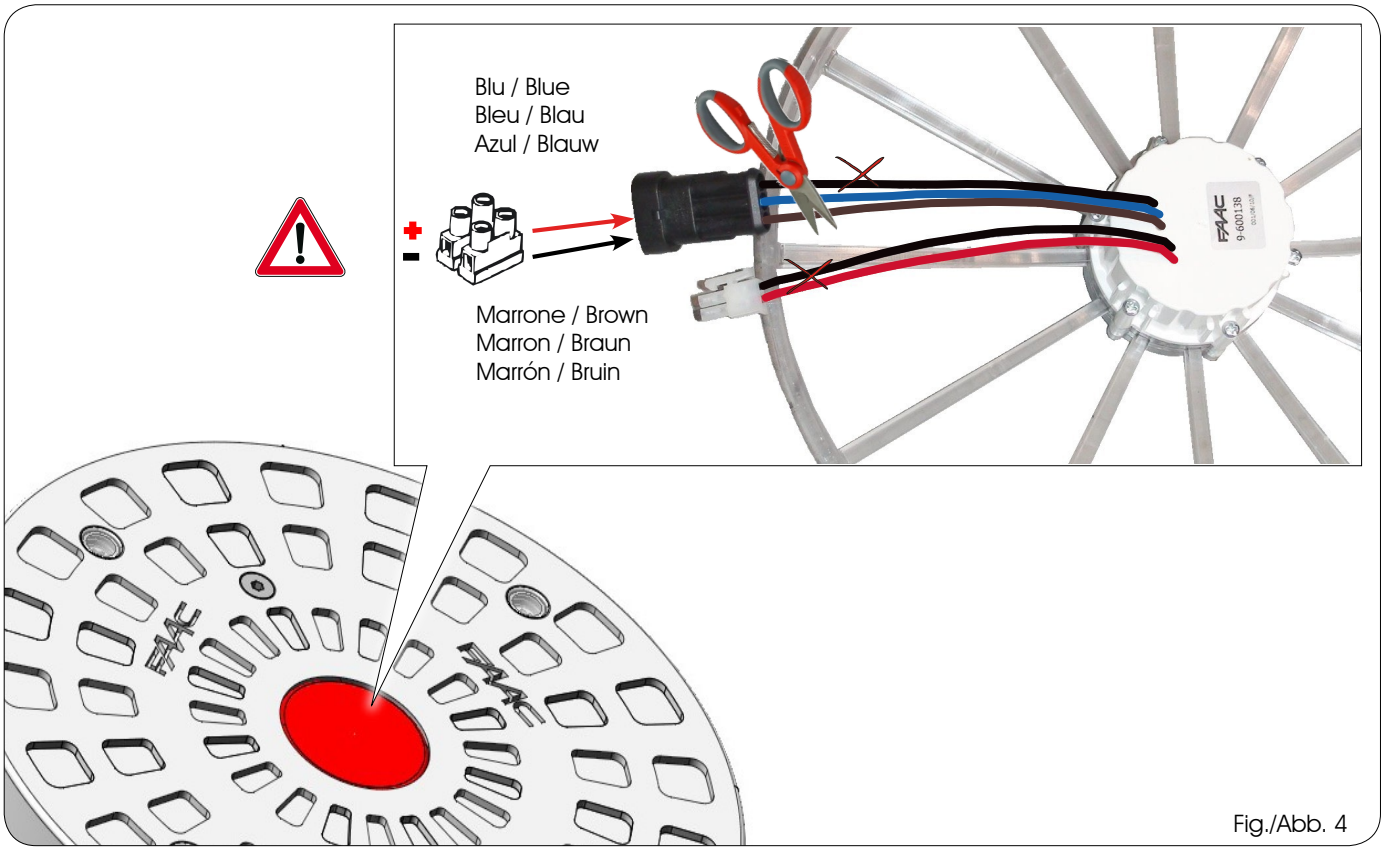

Fig./Abb. 4

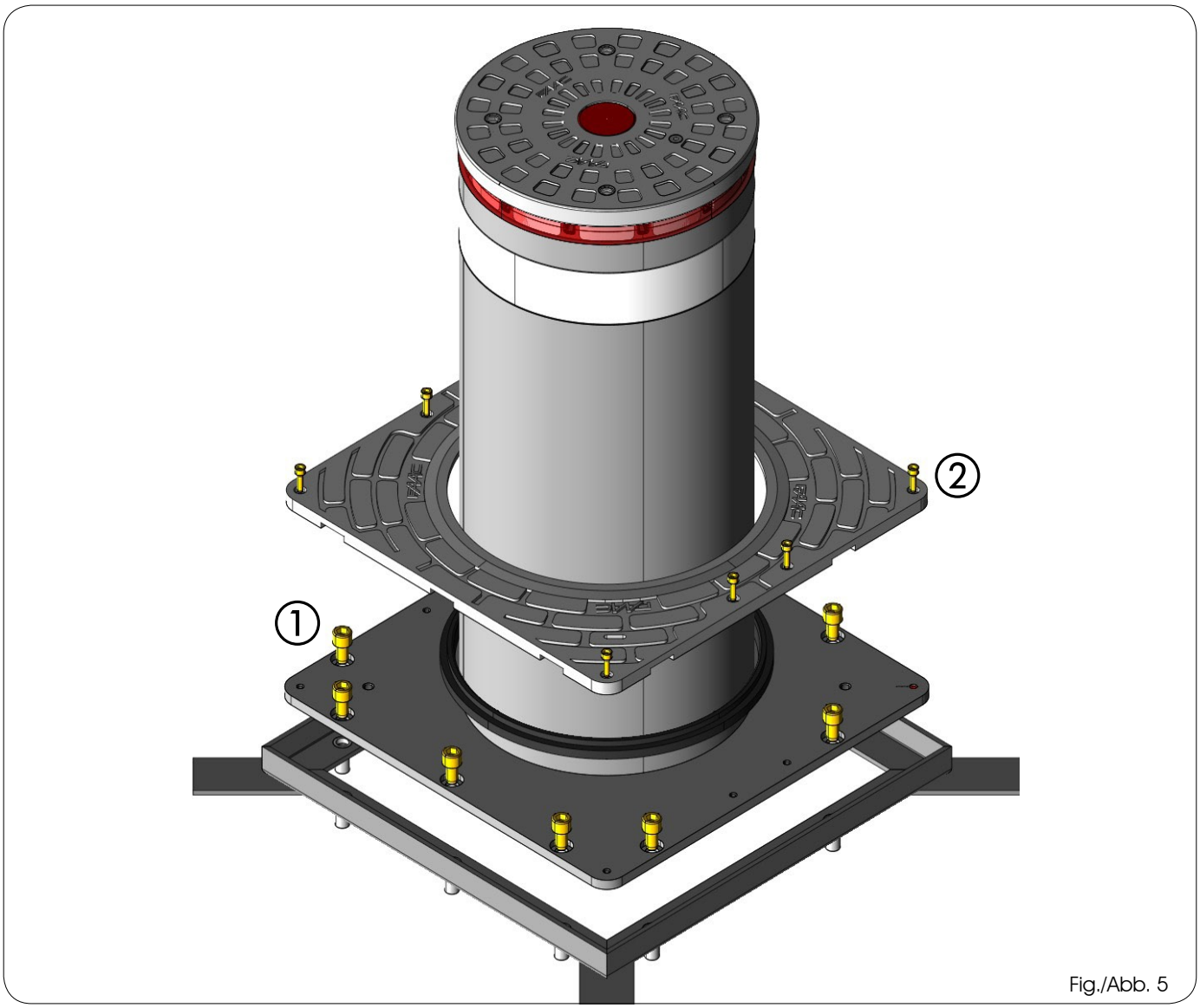

Fig./Abb. 5

www.FastGateOpeners.com | (800) 878-7829 | Sales@FastGateOpeners.com